DOSWIADCZALNY, MODULOWY TRANSCEIVER DIGITAL 2001

UKLAD PODSTAWOWY- 3,5/144 MHz, CW/SSB

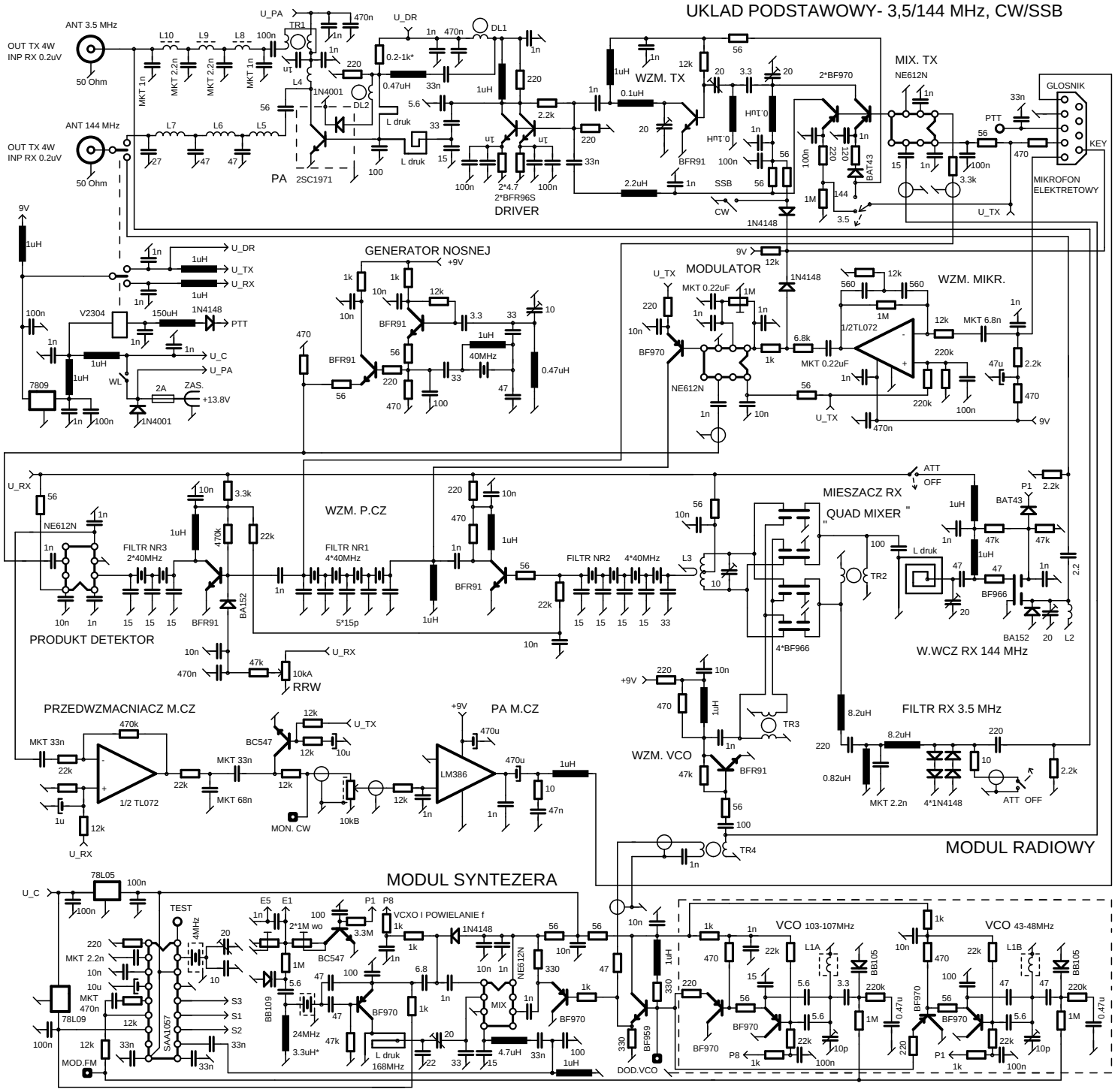

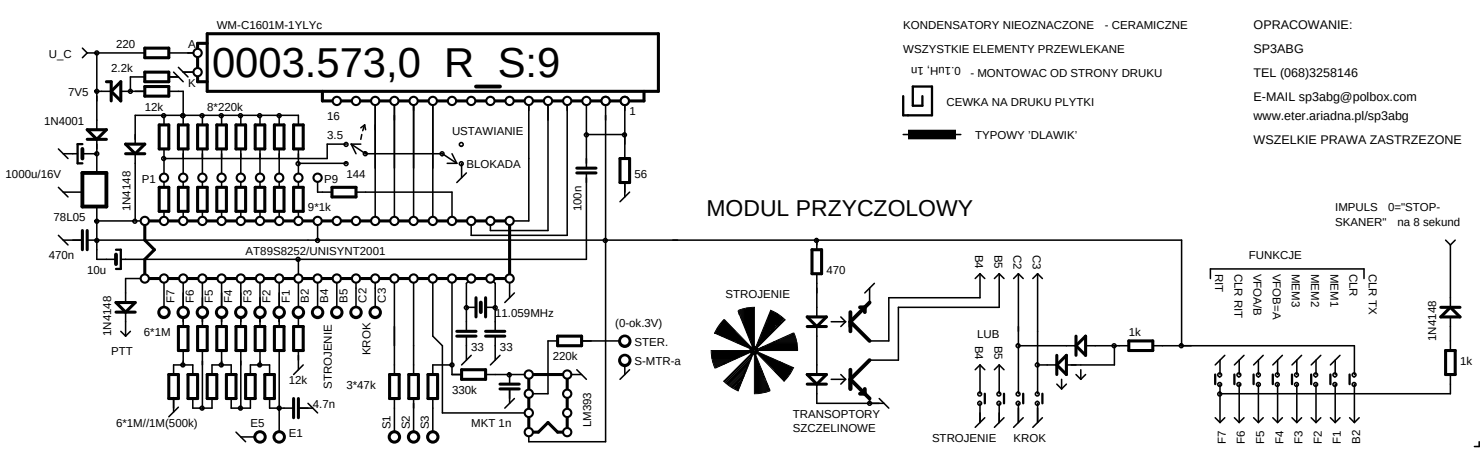

KONDENSATORY NIEOZNACZONE - CERAMICZNE

WSZYSTKIE ELEMENTY PRZEWLEKANE

0,1uH, 1uH - MONTOWAC OD STRONY DRUKU

CEWKA NA DRUKU PLYTKI

TYPOWY 'DLAWIK'

OPRACOWANIE:

SP3ABG

TEL (068)3258146

E-MAIL sp3abg@polbox.com

www.eter.ariadna.pl/sp3abg

WSZELKIE PRAWA ZASTRZEZONE